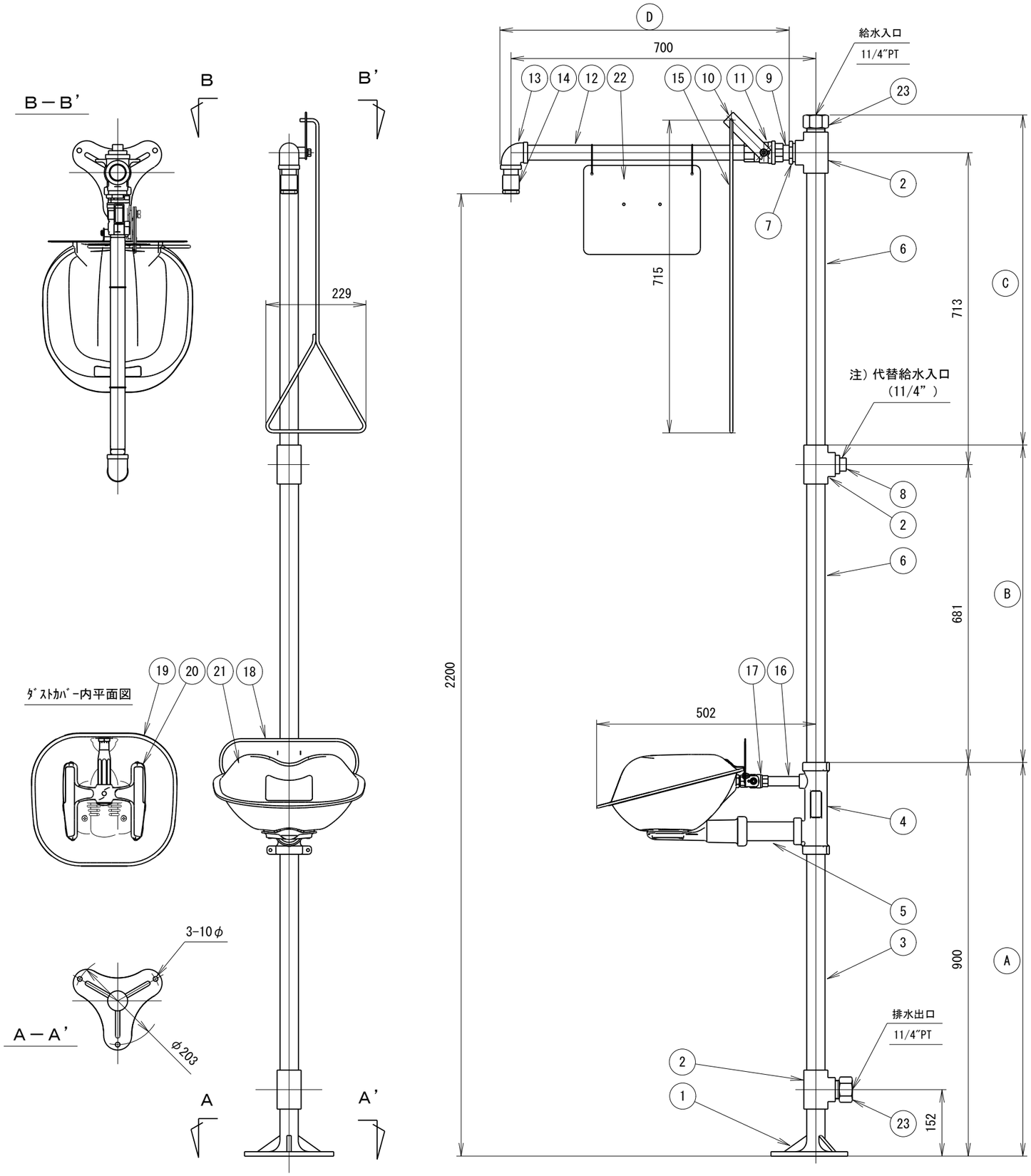

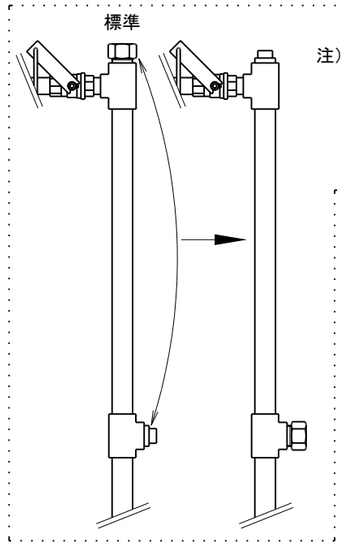

注）頂部の給水入口を代替給水入口に変更される際は...
㉓ ＮＰＴ-ＰＴ変換アダプターと
⑧プラグを入替えて下さい。
ＮＰＴネジにＰＴネジを捻じ込まない様にして下さい。

＊仕様、寸法は、予告なく変更されることがあります。
＊表記寸法は、組立寸法につき約です。

※ ⒶⒷⒸⒹ の4ﾌﾞﾛｯｸで納入致します。

符号	名　称	数量	材　質	備　考
２３	ＮＰＴ－ＰＴ変換アダプター	２	ＳＵＳ	
２２	サインパネル	１	PLASTIC	
２１	ダストカバー	１	ＳＵＳ	
２０	洗眼／洗顔ヘッド	１	ＳＵＳ	
１９	洗眼ボウル	１	ＳＵＳ	
１８	ハンドルアッセンブリー	１	ＳＵＳ	
１７	ボールバルブ	１	ＳＵＳ	
１６	パイプ	１	ＳＵＳ	
１５	プルロッド	１	ＳＵＳ	
１４	シャワーヘッド	１	ＳＵＳ	
１３	エルボ	１	ＳＵＳ	
１２	パイプ	１	ＳＵＳ	
１１	ボールバルブ	１	ＳＵＳ	
１０	ハンドル	１	ＳＵＳ	
９	パイプ	１	ＳＵＳ	
８	プラグ	１	ＳＵＳ	
７	ブッシング	１	ＳＵＳ	
６	パイプ	２	ＳＵＳ	
５	パイプ	１	ＳＵＳ	
４	ハブ	１	ＳＵＳ	
３	パイプ	１	ＳＵＳ	
２	チー	３	ＳＵＳ	
１	ベース	１	ＳＵＳ	

品名	ＢＲＡＤＬＥＹ ドレンチシャワー・洗眼／洗顔ユニット				
型式	Ｓ１９３１４ＦＳＳ・ＥＦＷ・ＳＤＣ				
図番	２４０５５	尺度	１／１０	ｻｲｽﾞ	Ａ３